国体予選（少年女子の部）
平成21年6月27日
県立武道館
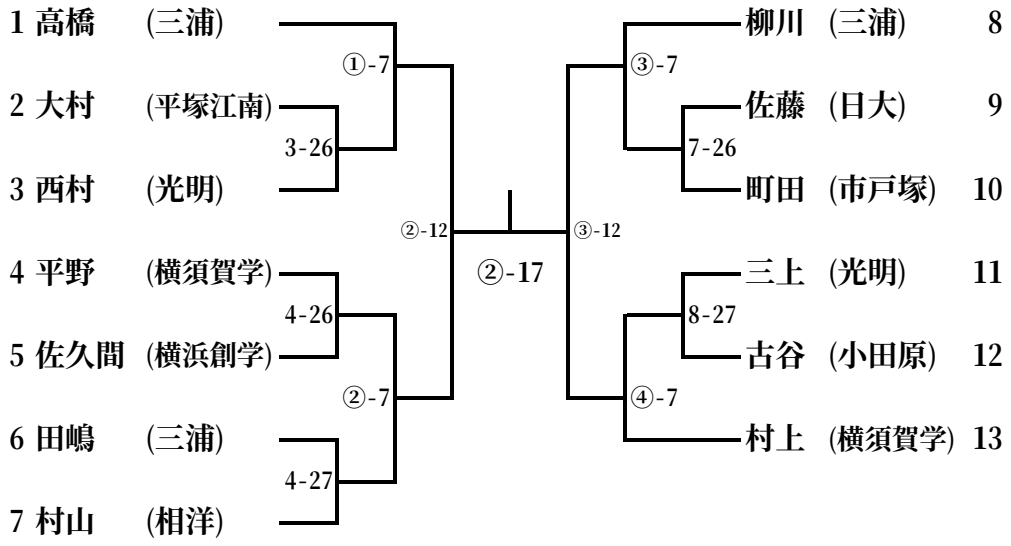
大将の部